天皇杯・皇后杯　全日本バレーボール選手権大会
九州ブロックラウンド

男　　子

日程：9月10日（土）・11日（日）
会場：北九州市立総合体育館（福岡県）
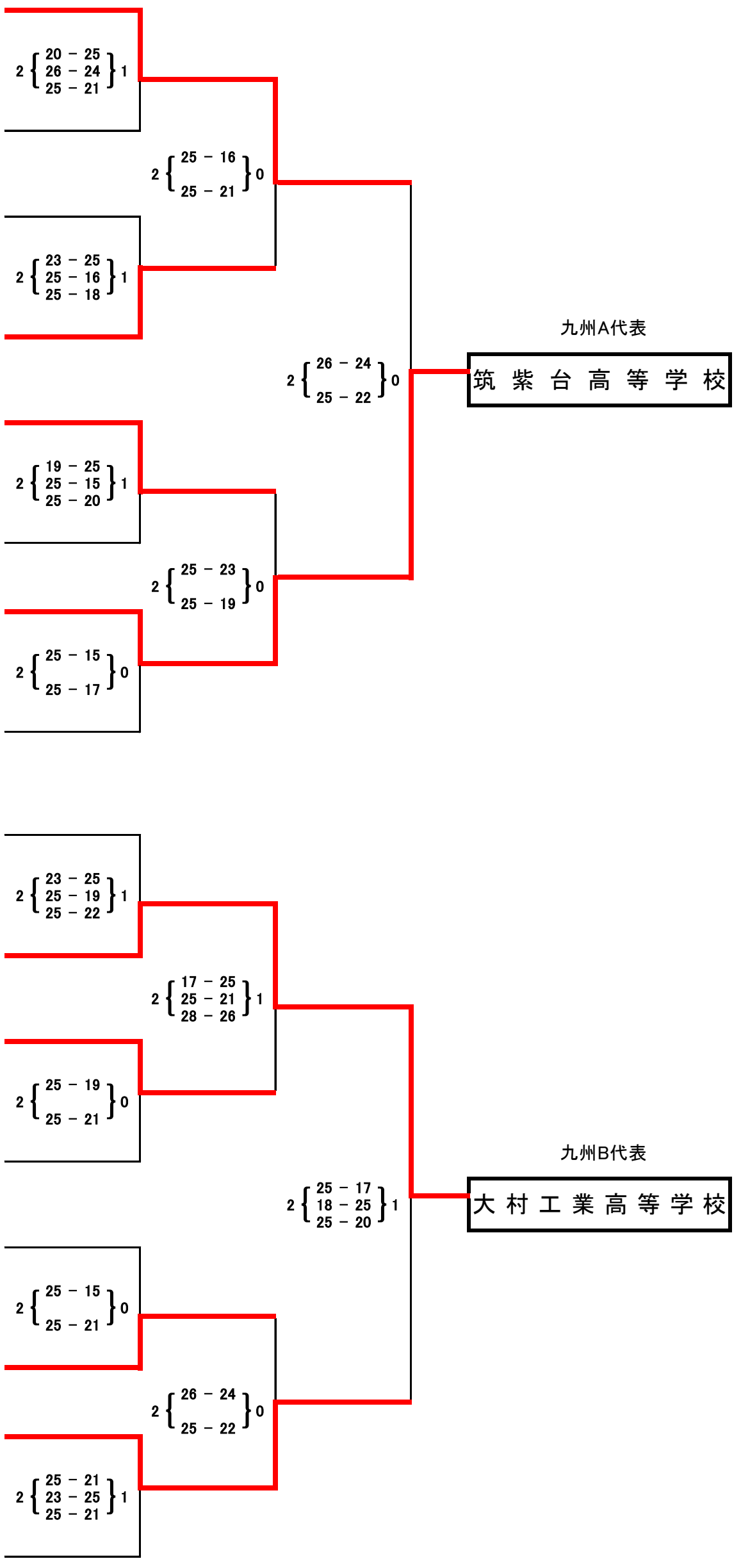
チーム名	所属	カテゴリー	
A グループ			
西日本工業大学	福岡	大学	1
ながさき	長崎	クラブ	2
佐賀商業高等学校	佐賀	高校	3
新日鐵大分	大分	実業団	4
熊本学園大学	熊本	大学	5
鹿児島城西高等学校	鹿児島	高校	6
筑紫台高等学校	福岡	高校	7
鹿児島大学	鹿児島	大学	8
B グループ			
福岡大学	福岡	大学	9
大村工業高等学校	長崎	高校	10
いわさきBlueWave	鹿児島	クラブ	11
佐賀大学	佐賀	大学	12
沖縄工業高等学校	沖縄	高校	13
柊クラブ	宮崎	クラブ	14
大分工業高等学校	大分	高校	15
九州産業大学	福岡	大学	16