平成23年度　天皇杯・皇后杯全日本バレーボール選手権大会
東京都ラウンド

男　子

平成23年7月23日（土）24日（日）
会場：東京電機大学高等学校体育館

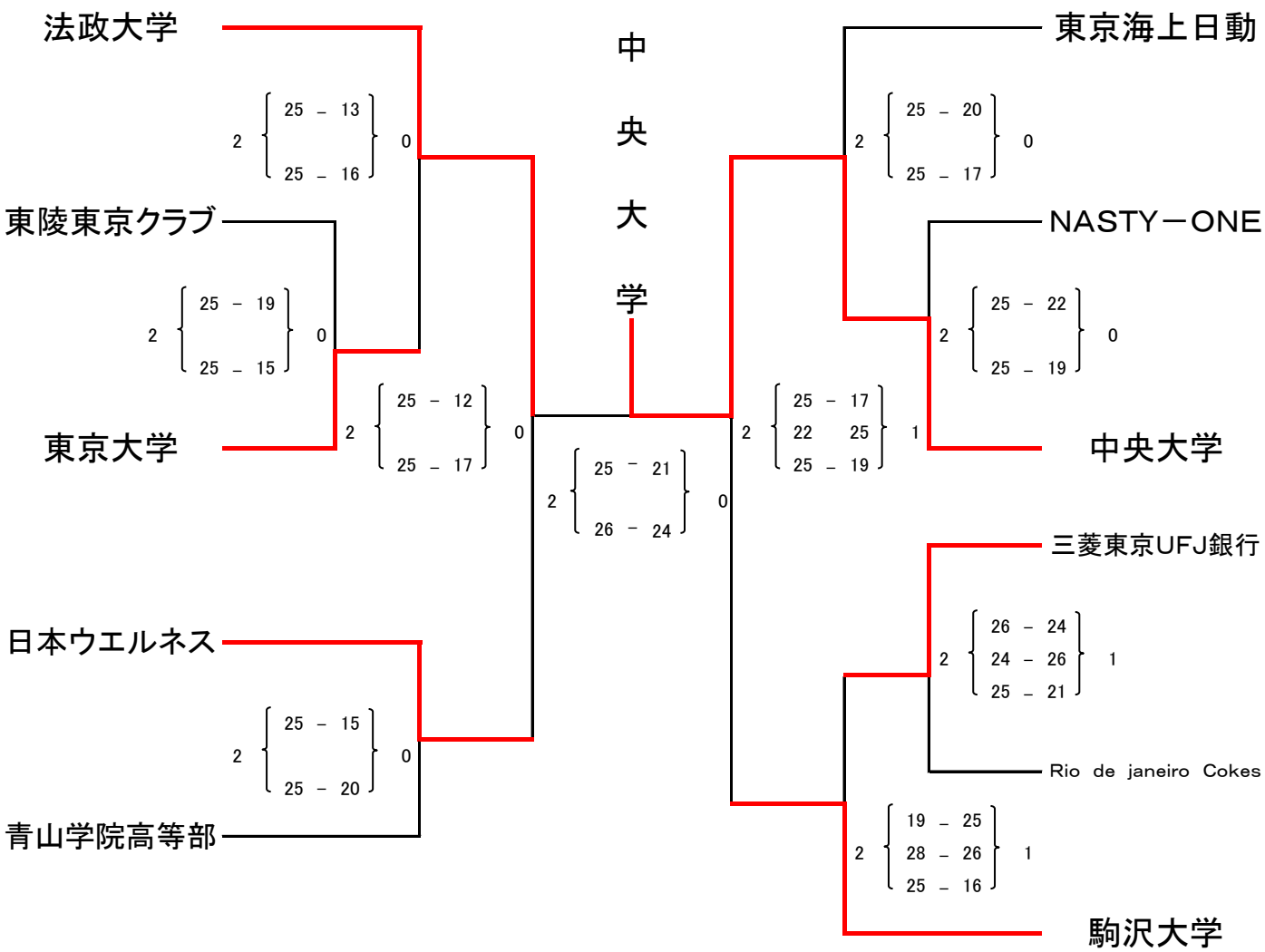

女　子

第1位
日本女子体育大学

平成23年7月24日（日）
会場：東京電機大学高等学校体育館

		早稲田大学	日女体クラブ	日本女子体育大学	勝	負
1	早稲田大学		○ 2 { 25 － 17 / 25 － 15 } 0	● 1 { 25 － 20 / 18 － 25 / 18 － 25 } 2	1	1
2	日女体クラブ	● 0 { 17 － 25 / 15 － 25 } 2		● 1 { 22 － 25 / 26 － 24 / 17 － 25 } 2	0	2
3	日本女子体育大学	○ 2 { 20 － 25 / 25 － 18 / 25 － 18 } 1	○ 2 { 25 － 22 / 24 － 26 / 25 － 17 } 1		2	0