平成26年度　全日本6人制バレーボールクラブカップ男子選手権大会
（34th　デサント　ジャパンクラブカップ）
決勝トーナメント戦　結果
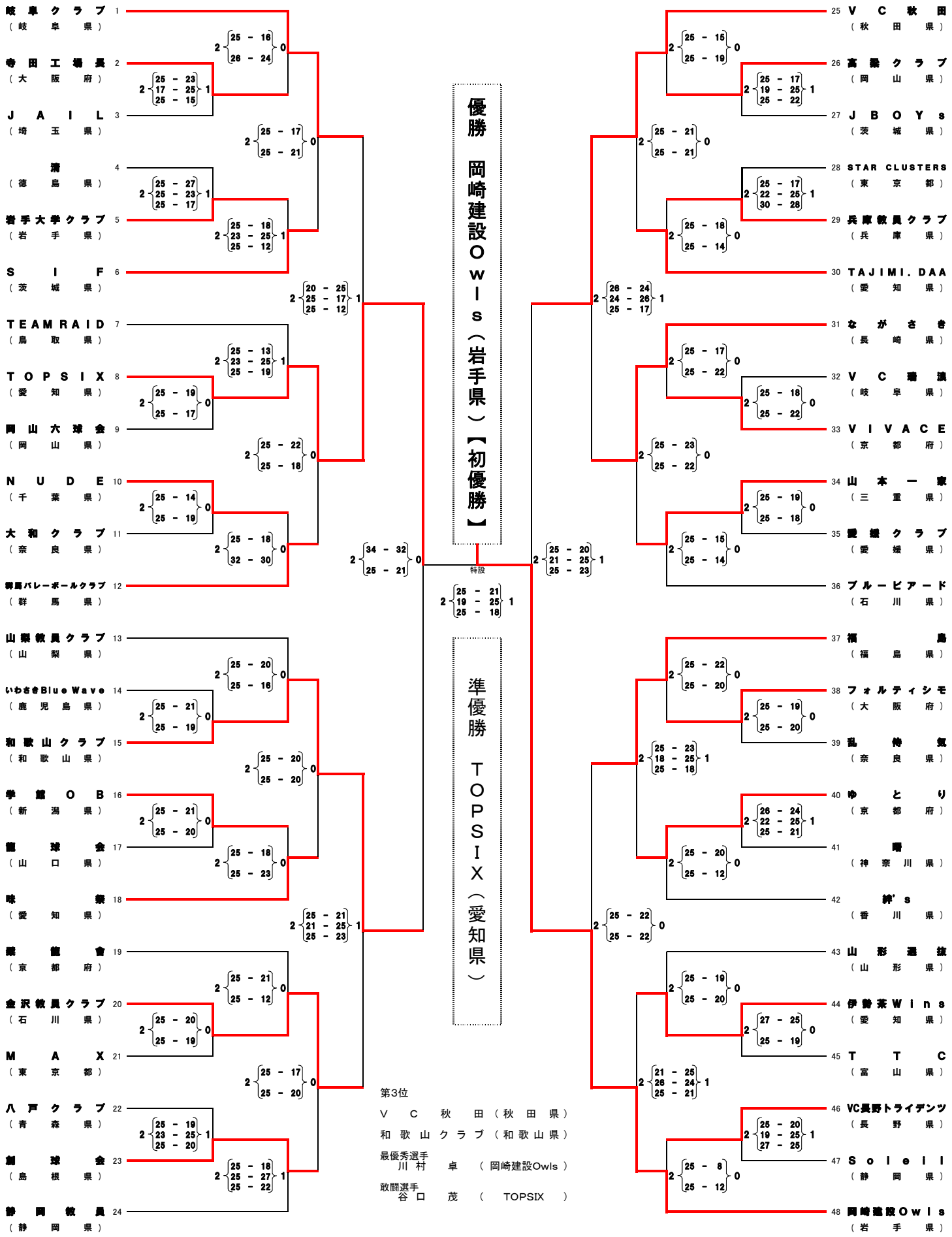
期　日　平成26年8月16日(土)・17日(日)